Rev n. 07 - 05/2023

0000557755F

Your Partner in Technology

# Standard maschines Basic

## Standard Maschinen “Basic”

**Single function machines**

*Einzelfunktion-Maschinen*

CASADEI

MACCHINE

CASADEI - BUSELLATO
Via del Lavoro 1/3 - Po box 168
36016 Thiene - Vicenza - Italy
T. +39 0445 690000 - F. +39 0445 652400
info@casadeibusellato.com
www.casadeibusellato.com

CASADEI

MACCHINE

# PF 41 ES

"ES" series surface planer
*Abrichthobelmaschine der "ES"-Reihe*

The PF 41 ES surface planer is an entry-level machine with the performance of a professional machine!

*Die PF 41 ES Abrichthobelmaschine ist ein Entry-Level Modell mit Leistungen einer professionellen Maschine!*

PF 41 ES

Very long, ribbed, cast iron surface tables to obtain perfect straightening of very long parts. The surface planer tables move on parallelogram shaped connecting rods.
*Verstärkte, sehr lange Abrichttische aus Gusseisen, um das perfekte Ausrichten von sehr langen Werkstücken zu erhalten. Die Verstellung der Abrichttische erfolgt mittels Parallelogramm-System.*

Large sized surface fence tiltable 90° - 45° with sliding on round steel bar.
*Großer, auf Stahlrundstange gleitender Abrichtanschlag. Schwenkbar um 90° ÷ 45°.*

Auxiliary flip-over fence for thin parts, available on request.
*Schwenkbarer Hilfsanschlag für dünne Werkstücke auf Anfrage.*

| Technical data | *Technische Eigenschaften* | PF 41 ES |
|---|---|---|
| Max. working width | *Nutzbare Arbeitsbreite* | 410 mm |
| Max. stock removal | *Maximale Spanabnahme* | 8 mm |
| Cutterblock diameter | *Hobelwellendurchmesser* | 95 mm |
| No. of knives | *Messeranzahl* | 4 |
| Spindle rotation speed RPM | *Drehgeschwindigkeit Hobelwelle UpM* | 5000 |
| Surface tables length | *Tischgesamtlänge* | 2200 mm |
| Dimensions of tilting fence 90°-45° | *Schwenkbarer Abrichtanschlag 90°÷45°* | 1200 x 150 mm |
| Motor power at 50/60 Hz (HP) (S6) | *Motorleistung bei 50/60 Hz (PS) (S6)* | 5 kW (6,6)/ 6 kW (8) |
| Suction hood diameter | *Durchmesser Absaugstutzen* | 1 x Ø 120 mm |

Dimensions / Abmessungen

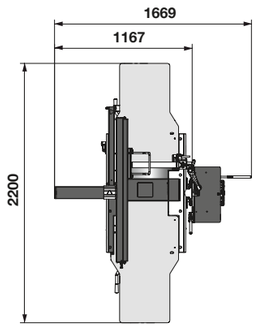


Maximum noise levels measured according to the operating conditions established by norm UNI EN ISO 19085 - 1. Acoustic pressure in process 84 dbA. Acoustic power in process 93 dbA. Even if there is a correlation between above mentioned "conventional" noise emission values and average levels of personal exposure over eight hours of operators, these last also depend on the real operating conditions, duration of exposure, acoustic conditions of the working environment and presence of further noise sources, this means the number of machines and other adjacent processes.

*Maximaler, ermittelter Geräuschpegel entsprechend der Betriebsbedingungen laut Norm UNI EN ISO 19085 - 1. Akustischer Druck in Arbeit bei 84 dbA. Schalleistungspegel in Arbeit bei 93 dbA. Obwohl es eine Verbindung zwischen oben genannten "konventionellen" Geräuschpegel und den durchschnittlichen Pegel gibt, dem das Personal in 8 Stunden ausgesetzt ist, hängen diese letzteren auch von den tatsächlichen Betriebsbedingungen ab: Dauer, die man dem Geräusch ausgesetzt ist, akustische Bedingungen des Arbeitsplatzes und Anwesenheit anderer Geräuschquellen, d.h. Anzahl anderer Maschinen und Arbeitsabläufe in der Umgebung.*

# PS 41 ES

"ES" series thicknessing planer
*Dickenhobelmaschine der "ES"-Reihe*

The PS 41 ES thicknessing planer has been designed with the typical features of Casadei machines - sturdiness, reliability and ease of use. The small size of the machine makes it ideal for customers with limited space.

*Die PS 41 ES Dickenhobelmaschine wurde mit den typischen Eigenschaften der Casadei-Produkte entwickelt wie Robustheit, Zuverlässigkeit und Bedienerfreundlichkeit! Die geringen Gesamtabmessungen ermöglichen eine Aufstellung der Maschine in besonders begrenzten Räumen.*

PS 41 ES



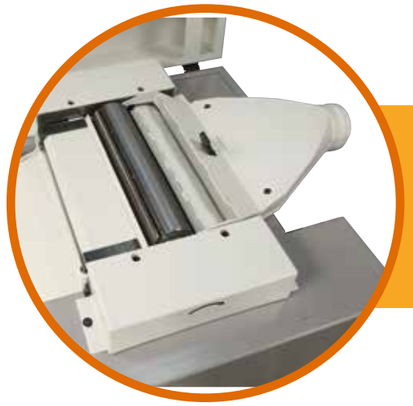

Planer unit with steel cutterblock with 4 knives. Helical infeed steel roller to facilitate introduction of pieces. Adjustable feed roller pressure.
*Hobelaggregat mit Stahlspindel und 4 Messern. Die Einlauf-Stahlrolle weist eine Spiralverzahnung für eine einfache Werkstückeinführung auf. Druck Einlaufrollen einstellbar.*

| Technical data | *Technische Eigenschaften* | PS 41 ES |
|---|---|---|
| Max. working width | *Nutzbare Arbeitsbreite* | 410 mm |
| Max. stock removal | *Maximale Spanabnahme* | 5 mm |
| Cutterblock diameter | *Hobelwelledurchmesser* | 95 mm |
| No. of knives | *Messeranzahl* | 4 |
| Spindle rotation speed RPM | *Drehgeschwindigkeit Hobelwelle UpM* | 5000 |
| 2 feed speeds | *2 Vorschubgeschwindigkeiten* | 6/12 m/min |
| Min./Max. working height | *Min./Max. Arbeitshöhe* | 3 / 240 mm |
| Min. working length | *Mindeste Arbeitslänge* | 180 mm |
| Motor power at 50/60 Hz (HP) (S6) | *Motorleistung bei 50/60 Hz (PS) (S6)* | 5 kW (6,6)/ 6 kW (8) |
| Suction hood diameter | *Durchmesser Absaugstutzen* | 1 x Ø 120 mm |

Dimensions / Abmessungen

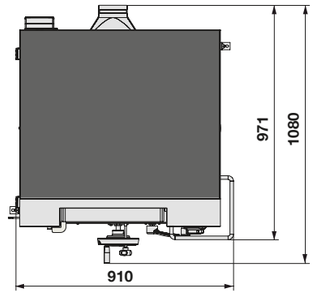


Maximum noise levels measured according to the operating conditions established by norm UNI EN ISO 19085 -1. Acoustic pressure in process 88 dbA. Acoustic power in process 99 dbA. Even if there is a correlation between above mentioned "conventional" noise emission values and average levels of personal exposure over eight hours of operators, these last also depend on the real operating conditions, duration of exposure, acoustic conditions of the working environment and presence of further noise sources, this means the number of machines and other adjacent processes.

*Maximaler, ermittelter Geräuschpegel entsprechend der Betriebsbedingungen laut Norm UNI EN ISO 19085 -1. Akustischer Druck in Arbeit bei 88 dbA. Schalleistungspegel in Arbeit bei 99 dbA. Obwohl es eine Verbindung zwischen oben genannten "konventionellen" Geräuschpegel und den durchschnittlichen Pegel gibt, dem das Personal in 8 Stunden ausgesetzt ist, hängen diese letzteren auch von den tatsächlichen Betriebsbedingungen ab: Dauer, die man dem Geräusch ausgesetzt ist, akustische Bedingungen des Arbeitsplatzes und Anwesenheit anderer Geräuschquellen, d.h. Anzahl anderer Maschinen und Arbeitsabläufe in der Umgebung.*

# SC 20

## Circular saw with tilting blade
*Formatkreissäge mit verstellbarem Sägeblatt*

The circular saw SC 20 with tilting blade and 1600 mm carriage is a compact machine but with high level performances that assure excellent results in any working condition. The carriage with sliding on guides made of hardened steel assure stability and precision machining.

*Die Formatkreissäge SC20 mit verstellbarem Sägeblatt und 1600 mm Schiebeschlitten ist eine kompakte Maschine, aber mit hervorragender Leistungen, die ausgezeichnete Resultate unter jeder Arbeitsbedingung garantiert. Der Schiebeschlitten mit Gleitung über gehärtete Stahlführungen gewährt Stabilität und genaue Bearbeitung.*

SC 20

Parallel fence with cast iron support and round bar 45 mm: No vibrations and stability.
*Parallelanschlag mit Support aus Gusseisen und Rundführung 45 mm: Vibrationsfreiheit und Stabilität.*

Sawblade tilting 90 ÷ 45°: maximum flexibility.
*Sägeblattneigung 90 ÷ 45°: höchste Flexibilität.*

Squaring frame with telescopic swinging arm support and 1 stop. Flip-over stops available on request.
*Besäumrahmen mit Teleskopsupport und 1 Anschlag. Klappanschläge lieferbar auf Anfrage.*

| Technical data | *Technische eigenschaften* | SC 20 |
|---|---|---|
| Max. diameter of saw blade with scoring unit installed | *Maximaler Sägeblatt-Durchmesser mit montiertem Vorritzer* | 315 mm |
| Saw blade tilting | *Sägeblatt-Schwenkbereich* | 90° ÷ 45° |
| Saw blade rotation speed RPM | *Sägeblatt-Drehgeschwindigkeit UpM* | 3500 |
| Max. saw blade projection at 90°/45° with blade Ø 315 mm | *Maximale Schnitthöhe bei 90°/45° mit Sägeblatt Ø 315 mm* | 100/78 mm |
| Max. squaring stroke | *Maximaler Formatschnitt* | 1600 mm |
| Standard cutting width on rip fence | *Standard Schnittbreite am Parallelanschlag* | 900 mm |
| Saw blade motor power at 50/60 Hz (HP) (S6) | *Sägeblattmotorleistung bei 50/60 Hz (PS) (S6)* | 4 kW (5,5)/4,8 kW (6,5) |
| Suction hood diameter | *Durchmesser Absaugstutzen* | 1 x Ø 120 mm/1 x Ø 60 (80) mm |

Dimensions / Abmessungen

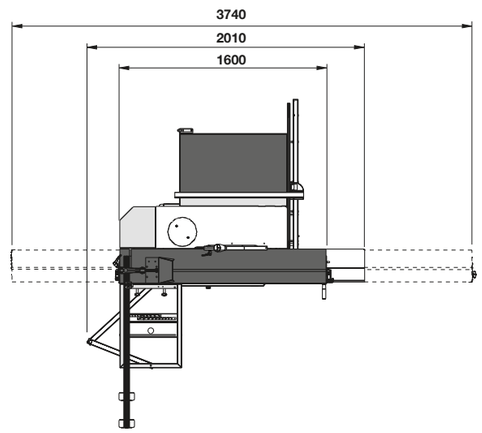


| SC 20 | Cutting width on rip fence<br>*Schnittbreite am Parallelanschlag* |
|---|---|
| A | 900 mm = 2840 mm |
| B | 1270 mm = 3200 mm |

Maximum noise levels measured according to the operating conditions established by norm UNI EN ISO 19085 -1. Acoustic pressure in process 91 dbA. Acoustic power in process 105 dbA. Even if there is a correlation between above mentioned "conventional" noise emission values and average levels of personal exposure over eight hours of operators, these last also depend on the real operating conditions, duration of exposure, acoustic conditions of the working environment and presence of further noise sources, this means the number of machines and other adjacent processes.

*Maximaler, ermittelter Geräuschpegel entsprechend der Betriebsbedingungen laut Norm UNI EN ISO 19085 -1. Akustischer Druck in Arbeit bei 91 dbA. Schallleistungspegel in Arbeit bei 105 dbA. Obwohl es eine Verbindung zwischen oben genannten "konventionellen" Geräuschpegel und den durchschnittlichen Pegel gibt, dem das Personal in 8 Stunden ausgesetzt ist, hängen diese letzteren auch von den tatsächlichen Betriebsbedingungen ab: Dauer, die man dem Geräusch ausgesetzt ist, akustische Bedingungen des Arbeitsplatzes und Anwesenheit anderer Geräuschquellen, d.h. Anzahl anderer Maschinen und Arbeitsabläufe in der Umgebung.*

# SC 30

"SC" series circular saws

*Formatkreissäge der "SC"-Reihe*

The features of the SC 30 circular saw are a very sturdy and excellent construction quality. The carriage which slides on prismatic guideways, the ribbed cast iron worktable and the saw unit made entirely of cast iron, allows even large sized pieces to be precision machined easily. Sturdiness, reliability, precision and ease of use are the main features of this product.

*Die Eigenschaften der SC 30 Formatkreissäge sind hohe Robustheit und ausgezeichnete Konstruktionsqualität .*
*Der auf Prismen-Führungen gleitende Rolltisch, der Tisch und das Sägeaggregat aus Gusseisen ermöglichen eine einfache und präzise Bearbeitung auch von großen Werkstücken. Robustheit, Zuverlässigkeit, Präzision und Bedienerfreundlichkeit sind die Hauptmerkmale dieses Produkts.*

SC 30

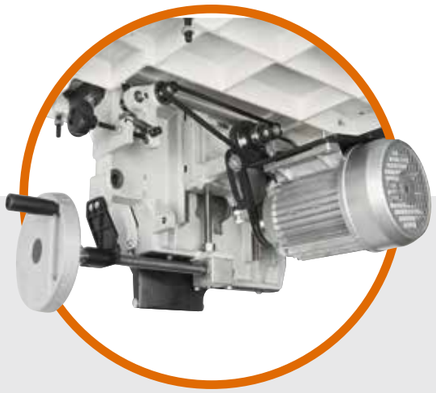

Cast iron saw unit with lifting by means of "dove-tail" guide and tilting by cast iron side supports. Scoring unit with belt transmission or with independent motorisation is available on request.
*Sägeaggregat aus Gusseisen mit Höhenverstellung der Hauptsäge über Schwalbenschwanzführungen und Schwenkung über Gusseisen-Einrichtung. Auf Anfrage ist der Vorritzer mit Riemenantrieb oder mit unabhängigem Motor lieferbar.*

Carriage with prismatic guideways of hardened steel, preloaded ball bearings and hardened riveted guides. Precision, smooth running and absence of maintenance are unique features of the Casadei sliding table.
*Schiebeschlitten mit prismatischen Gleitführungen aus gehärtetem Stahl genietet und Kugellager. Präzision, Laufruhe und Wartungsfreiheit sind einzigartige Merkmale des Casadei-Rolltisches.*

Rip fence with eccentric clamping and micrometric adjustment.
*Parallelanschlag mit Exzenterspanner und Feineinstellung.*

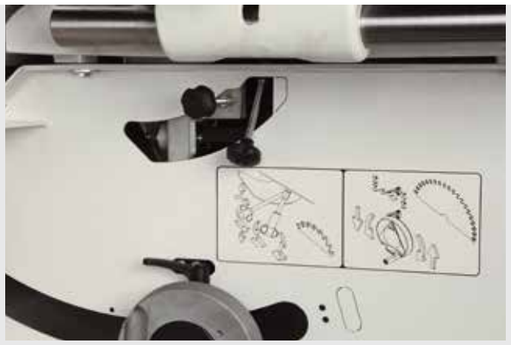

The scoring unit can be adjusted from the exterior without the use of keys.
*Das Vorritzeraggregat ist ohne Inbusschlüsseln von außen einstellbar*

Pre-set angular cutting device positioned on squaring frame, available on request.
*Gehrungsanschlag am Besäumrahmen, auf Anfrage lieferbar.*

Angular cutting device (optional) equipped with:
- Telescopic fence with 2 flip-over stops
- "Dove-tail" guide for rapid angle selection

*Gehrungsanschlag (Option) bestehend aus:*
*- ausziehbarem Anschlag mit 2 Klappanschlägen*
*- Gradanzeige für schnelle Winkeleinstellung*

Tilting rip fence for parallel cuts with cast iron support sliding on grinded steel round bar, equipped with rack & pinion micrometric adjustment and eccentric lock system. Also available, on request, with electronic digital readout. Contactless detecting of guide position through high resolution magnetic band.
*Abklappbarer Parallelanschlag mit Guss-Support und gleiten über Rundstange aus geschliffenem Stahl, Feineinstellung über Zahnstange und Ritzel und Exzenterspanner. Auf Anfrage lieferbar mit elektronischer Digitalanzeige. Erfassung der Position der Führung mittels Magnetstreifen ohne mechanischen Kontakt.*

The very strong, large sized, squaring frame is supported by a strong telescopic arm. The squaring frame is tiltable ± 45° and is equipped with 2 retractable stops and eccentric clamping.
*Robuster und groß bemessener Besäumrahmen komplett mit Teleskopanschlag. Um +/- 45° schwenkbarer Gehrungsanschlag ausgerüstet mit 2 Klappanschlägen und Exzenterspanner.*

The squaring frame is tiltable ± 45° for carrying out angled cuts.
*Der Formatanschlag ist +/- 45° schwenkbar, um Gehrungsschnitte auszuführen.*

| Technical data | *Technische Eigenschaften* | SC 30 |
|---|---|---|
| Max. diameter of saw blade with scoring unit installed | *Maximaler Sägeblatt-Durchmesser mit montiertem Vorritzer* | 315 mm |
| Saw blade tilting | *Sägeblatt-Schwenkbereich* | 90° ÷ 45° |
| Saw blade rotation speed RPM | *Sägeblatt-Drehgeschwindigkeit UpM* | 3800 |
| Max. saw blade projection at 90°/45° with blade Ø 315 mm | *Maximale Schnitthöhe bei 90°/45° mit Sägeblatt Ø 315 mm* | 100/70 mm |
| Max. squaring stroke | *Maximaler Formatschnitt* | 2250mm |
| Standard cutting width on rip fence | *Standard Schnittbreite am Parallelanschlag* | 900 mm |
| Saw blade motor power at 50/60 Hz (HP) (S6) | *Sägeblattmotorleistung bei 50/60 Hz (PS) (S6)* | 4 kW (5)/ 4,8 kW (6,5) |
| Suction hood diameter | *Durchmesser Absaugstutzen* | 1 x Ø 120 mm<br>1 x Ø 60 (80) mm |

Dimensions / *Abmessungen*

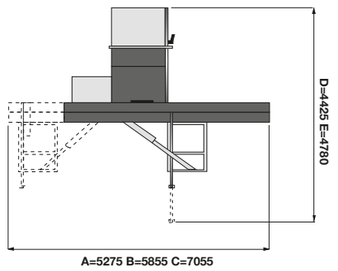


| SC 30 | Max squaring stroke / *Maximaler Formatschnitt* |
|---|---|
| A | 2250 mm |
| B | 2600 mm |
| C | 3200 mm |
| | Cutting width on rip fence<br>*Schnittbreite am Parallelanschlag* |
| D | 900 mm |
| E | 1270 mm |

Maximum noise levels measured according to the operating conditions established by norm UNI EN ISO 19085 -1. Acoustic pressure in process 93 dbA. Acoustic power in process 106 dbA. Even if there is a correlation between above mentioned "conventional" noise emission values and average levels of personal exposure over eight hours of operators, these last also depend on the real operating conditions, duration of exposure, acoustic conditions of the working environment and presence of further noise sources, this means the number of machines and other adjacent processes.

*Maximaler, ermittelter Geräuschpegel entsprechend der Betriebsbedingungen laut Norm UNI EN ISO 19085 -1. Akustischer Druck in Arbeit bei 93 dbA. Schalleistungspegel in Arbeit bei 106 dbA. Obwohl es eine Verbindung zwischen oben genannten "konventionellen" Geräuschpegel und den durchschnittlichen Pegel gibt, dem das Personal in 8 Stunden ausgesetzt ist, hängen diese letzteren auch von den tatsächlichen Betriebsbedingungen ab: Dauer, die man dem Geräusch ausgesetzt ist, akustische Bedingungen des Arbeitsplatzes und Anwesenheit anderer Geräuschquellen, d.h. Anzahl anderer Maschinen und Arbeitsabläufe in der Umgebung.*

# SC 30 P/SC 40 P

"SCP" series circular saws

*Formatkreissäge der "SCP"-Reihe*

The SC 30 P and SC 40 P circular saws have been designed to satisfy the most demanding customers. Sturdiness, reliability, professional performances, ease of use and a large range of standard and optional accessories are the main features of these products.

*Die SC 30 P und SC 40 P Formatkreissäge wurden für die anspruchsvollsten Kunden entwickelt. Robustheit, Zuverlässigkeit, professionelle Leistungen, Bedienerfreundlichkeit, reiche Standardausstattung und Sonderzubehör sind die Hauptmerkmale dieser Produkte.*

SC 40 P

SC 30 P

"FOX 100" Easy and intuitive electronic control unit to manage 3 axes: raise and fall, tilting and powered parallel fence.

*"FOX 100" Einfache und intuitive elektronische Steuerung für drei Achsen: Höhenverstellung, Schwenkung und angetriebener Anschlag.*

Powered lifting and saw blade tilting with electronic digital display of tilting, available on request.

*Angetriebene Höhenverstellung und Neigung der Sägeblätter mit elektronischer Digitalanzeige, auf Anfrage lieferbar.*

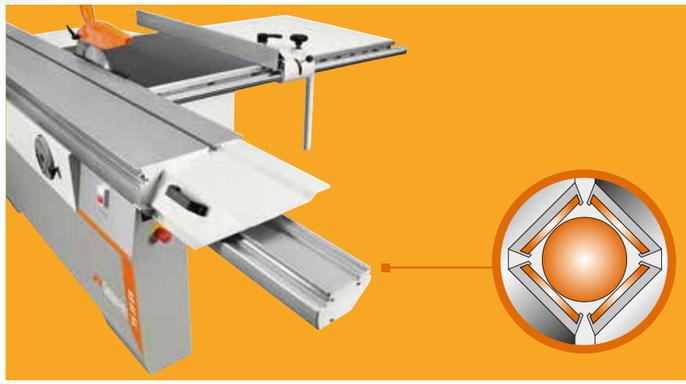

Carriage with prismatic guideways of hardened steel, preloaded ball bearings and hardened riveted guides. Precision, smooth running and absence of maintenance are unique features of the Casadei sliding table.

*Schiebeschlitten mit prismatischen Gleitführungen aus gehärtetem Stahl genietet und Kugellager. Präzision, Laufruhe und Wartungsfreiheit sind einzigartige Merkmale des Casadei-Rolltisches.*

Heavy duty cast iron saw unit with vertical raise & fall of the main blade on dove-tail system, tilting system by cast iron side supports. Scoring unit with independent motorisation.
*Sägeaggregat aus Gusseisen mit Höhenverstellung der Hauptsäge auf Schwalbenschwanzführungen und Schwenkung über Gusseisen-Einrichtung. Vorritzer mit unabhängigem Motor.*

Rip fence with eccentric clamping and micrometric adjustment.
Powered fence available on request for SC 40 P.
*Parallelanschlag mit Exzenterspanner und Feineinstellung. Angetriebener Parallelanschlag lieferbar auf Anfrage für SC 40 P.*

Idle roller on top of the frame (standard)
*Nicht angetriebene Rolle am Tisch (Standard).*

Telescopic arm
*Robuster Teleskopsupport.*

Device for pre-set angles on angled cuts device, available on request.
*Gehrungsanschlag auf dem Besäumrahmen, auf Anfrage lieferbar.*

Flip-over stops
*Klappanschläge*

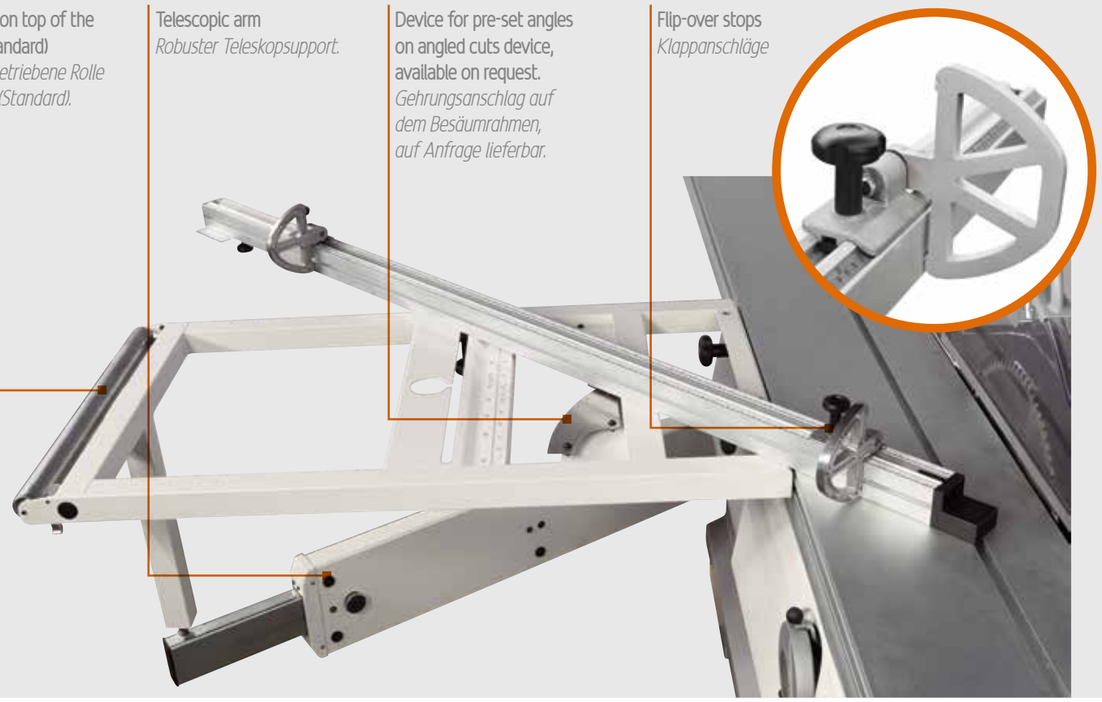

Squaring frame with stops self-adjustment for quick setting.
*Schiebetisch mit Längenausgleich für schnelle Einstellung.*

Digital readout on squaring fence.
*Digitale Anzeige am Formatanschlag.*

Control buttons on carriage head: speed and productivity.
*Steuertasten am Schiebeschlitten: Geschwindigkeit und Produktivität.*

| Technical data | *Technische Eigenschaften* | SC 30 P | SC 40 P |
|---|---|---|---|
| Max. squaring stroke | *Maximaler Formatschnitt* | 2600 mm | 2600 mm |
| Fixed table dimensions | *Abmessungen des festen Tisches* | 940 x 560 mm | 940 x 560 mm |
| Max. diameter of saw blade with scoring unit installed | *Maximaler Sägeblatt-Durchmesser mit montiertem Vorritzer* | 315 mm | 400 mm |
| Saw blade tilting | *Sägeblatt-Schwenkbereich* | 90° ÷ 45° | 90° ÷ 45° |
| Saw blade rotation speed RPM | *Sägeblatt-Drehgeschwindigkeit UpM* | 4000 | 4000 |
| Standard cutting width on rip fence | *Standard Schnittbreite am Parallelanschlag* | 1270 mm | 1270 mm |
| Scoring blade diameter | *Vorritzersägeblatt-Durchmesser* | 120 mm | 120 mm |
| Scoring blade rotating speed RPM | *Vorritzersägeblatt-Drehgeschwindigkeit UpM* | 9200 | 9200 |
| Saw blade motor power at 50/60 Hz (HP) (S6) | *Sägeblattmotorleistung bei 50/60 Hz (PS) (S6)* | 5 kW (6,6)/ 6 kW (8) | 5 kW (6,6)/ 6 kW (8) |
| Suction hoods diameter | *Durchmesser Absaugstutzen* | 1 x Ø 120 mm/ 1 x Ø 60 (80) mm | 1 x Ø 120 mm/ 1 x Ø 80 mm |

Dimensions / Abmessungen

SC 30 P/SC 40 P

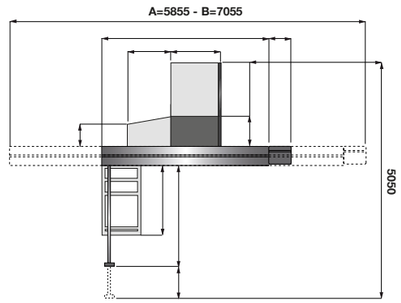


| SC 30 P/SC 40 P | Carriage / *Sägewagen* |
|---|---|
| A | 2600 mm |
| B | 3200 mm |

Maximum noise levels measured according to the operating conditions established by norm UNI EN ISO 19085 -1. Acoustic pressure in process 94 dbA. Acoustic power in process 106 dbA. Even if there is a correlation between above mentioned "conventional" noise emission values and average levels of personal exposure over eight hours of operators, these last also depend on the real operating conditions, duration of exposure, acoustic conditions of the working environment and presence of further noise sources, this means the number of machines and other adjacent processes.

*Maximaler, ermittelter Geräuschpegel entsprechend der Betriebsbedingungen laut Norm UNI EN ISO 19085 -1. Akustischer Druck in Arbeit bei 94 dbA. Schalleistungspegel in Arbeit bei 106 dbA. Obwohl es eine Verbindung zwischen oben genannten "konventionellen" Geräuschpegel und den durchschnittlichen Pegel gibt, dem das Personal in 8 Stunden ausgesetzt ist, hängen diese letzteren auch von den tatsächlichen Betriebsbedingungen ab: Dauer, die man dem Geräusch ausgesetzt ist, akustische Bedingungen des Arbeitsplatzes und Anwesenheit anderer Geräuschquellen, d.h. Anzahl anderer Maschinen und Arbeitsabläufe in der Umgebung.*

# F 105

## Spindel moulder with sliding carriage

*Tischfräse mit Schiebeschlitten*

F 105

The spindle moulder F105 is a flexible and sturdy machine. Equipped with sliding carriage and fix or tiltable spindle this machine ensures high machining flexibility.

*Die Tischfräse F105 ist eine flexible und robuste Maschine. Ausgerüstet mit Schiebeschlitten und fixer oder schwenkbarer Spindel, diese Maschine garantiert hohe Flexibilität bei der Bearbeitung.*

| Technical data | *Technische Eigenschaften* | F 105 |
|---|---|---|
| Max. spindle working height | *Frässpindelnutzlänge* | 100 mm |
| Spindle moulder ( diameter) | *Frässpindeldurchmesser* | 30 - 32 - 35 - 40 – 50 mm<br>¾"* - 1" - 1 ¼" |
| Tilting spindle moulder (optional) | *Schwenkbare Frässpindel (Option)* | 90° ÷ 45° |
| Spindle moulder rotation speed (50 Hz) RPM | *Frässpindeldrehzahl (50 Hz) U/Min* | 3500 - 7000 - 10000 |
| Max. diameter of tool lowered under table at 90° | *Maximaler Werkzeugdurchmesser absenkbar unter dem Tisch bei 90°* | 180 x 50 mm |
| Motor power at 50/60 Hz (HP) (S6) | *Motorleistung bei 50/60 Hz (S6)* | 5 kW (6,6)/ 6 kW (8 HP) |
| Suction hood diameter | *Absaugstutzendurchmesser* | 2 x Ø 120 mm |

* Useful length 70 mm / *Nutzbare Länge 70 mm*

Dimensions / Abmessungen

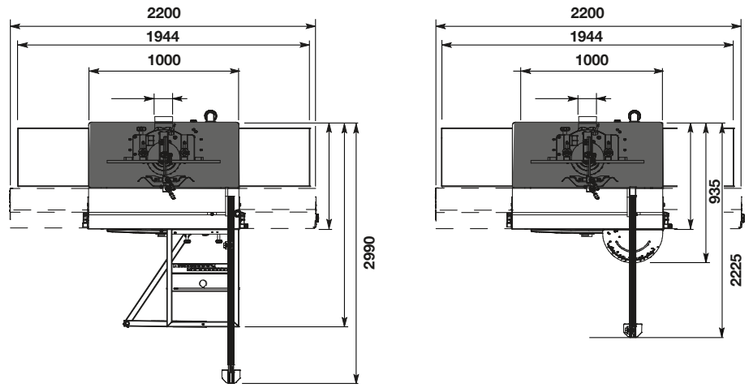

Tilting spindle 90 ÷ 45°.
*Schwenkbare Spindel 90 ÷ 45°.*

Control panel in an ergonomic position.
*Bedientafel in ergonomischer Position.*

Squaring support on request.
*Stützgestell auf Anfrage lieferbar.*

Maximum noise levels measured according to the operating conditions established by norm UNI EN ISO 19085 -1. Acoustic pressure in process 89 dbA. Acoustic power in process 98 dbA. Even if there is a correlation between above mentioned "conventional" noise emission values and average levels of personal exposure over eight hours of operators, these last also depend on the real operating conditions, duration of exposure, acoustic conditions of the working environment and presence of further noise sources, this means the number of machines and other adjacent processes.

*Maximaler, ermittelter Geräuschpegel entsprechend der Betriebsbedingungen laut Norm UNI EN ISO 19085 -1. Akustischer Druck in Arbeit bei 89 dbA. Schalleistungspegel in Arbeit bei 98 dbA. Obwohl es eine Verbindung zwischen oben genannten "konventionellen" Geräuschpegel und den durchschnittlichen Pegel gibt, dem das Personal in 8 Stunden ausgesetzt ist, hängen diese letzteren auch von den tatsächlichen Betriebsbedingungen ab. Dauer, die man dem Geräusch ausgesetzt ist, akustische Bedingungen des Arbeitsplatzes und Anwesenheit anderer Geräuschquellen, d.h. Anzahl anderer Maschinen und Arbeitsabläufe in der Umgebung.*

# F 200/F 205

"F" series spindle moulders
*Tischfräsen der "F"-Reihe*

The F 200 and F 205 spindle moulders are all-purpose machines able to carry out numerous machining.
The F 200, available with fixed spindle and lateral extensions, allows ordinary machining to be carried out.
The F 205 with sliding carriage or fixed table, available with fixed or tiltable spindle, allows more complex machining to be carried out.

*Die F 200 und F 205 Tischfräsen sind Allzweckmaschinen für unterschiedliche Bearbeitungen. Die F 200 ist mit fester Spindel und Tischverlängerungen lieferbar und ermöglicht normale Bearbeitungen auszuführen.*
*Die F 205 mit Schiebeschlitten oder festem Tisch und mit fester bzw. schwenkbarer Spindel, ermöglicht die Ausführung komplexerer Bearbeitungen.*

F 200

Hardened steel guideways with double prismatic guideway, preloaded ball bearings and hardened sliding ways.
Precision, smooth running and absence of maintenance are unique features of the Casadei sliding table.
*Schiebeschlitten mit prismatischen Gleitführungen aus gehärtetem Stahl und Kugellager. Präzision, Laufruhe und Wartungsfreiheit sind einzigartige Merkmale des Casadei-Schiebeschlitten.*

F 205 P

F 205
with tilting spindle and squaring frame
*Mit schwenkbarer Spindel und Schiebeschlitten*

On request, the F 205 can be equipped with powered lifting and tilting of the spindle moulder shaft with digital electronic display of the quotas.
*Die F 205 kann auf Anfrage mit motorisch gesteuerten Höhen- und Schrägstellung der Frässpindel und elektronischer Digitalanzeige ausgestattet werden.*

# F 205

## F series spindle moulders

*Tischfräsen der F-Reihe*

F 205 can be equipped with control unit "FOX 100" for powered lifting and tilting of the spindle moulder shaft. Flexibility and quick set up ensure high productivity.

*Die F 205 kann mit Steuerung "FOX 100" ausgerüstet werden zur Höhen- und Schrägstellung der Frässpindel. Flexibilität und schnelles Set-up garantieren hohe Produktivité.*

F 205
F 205 in "A" version is equipped with fence with quick exclusion system from the table.
*F 205 mit "A" Ausführung ist mit Anschlag mit schnellem Aussetzen vom Tisch ausgerüstet.*

Control unit "FOX 100" for optimal management of lifting and tilting of spindle moulder shaft.
*Elektronische Steuerung "FOX 100" zum optimalen Management der Schrägstellung und der Hohenverstellung.*

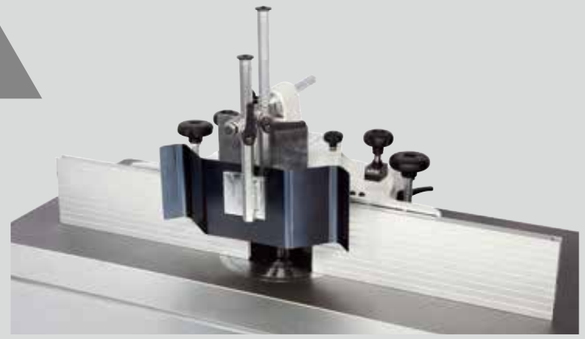

The spindle fence with three linear movements and mechanical numeric readout, allows easy machine set-ups without necessity of any tests, the first workpiece is already perfect!
*Der Anschlag mit drei linearen Positionierungsmöglichkeiten mit mikrometrischer, numerisch-mechanischer Anzeige, ermöglicht Maschineneinstellung ohne Testlauf, schon das erste Stück ist perfekt!*

Repositioning memory allows the spindle fence to be removed and fitted again without losing the adjustments.
*Speicherfunktion für Wiederpositionierung des Anschlags nach Demontage, und wieder Einbau ohne die Einstellungen zu verlieren.*

Cast iron spindle moulder with heavy structure. Spindle moulder tilting device on 2 very strong precise "dove-tails" available on request.
*Frässpindeleinheit aus schwerer Guss-Struktur. Neigung Frässpindel über zwei hochgenauen Gradanzeigen, lieferbar auf Anfrage.*

Interchangeable spindle available on request.
*Austauschbare Frässpindel auf Anfrage lieferbar.*

Tilting of the spindle moulder shaft (option available only for the F 205) towards the rear of the machine permits use of the feeder even with the tilting shaft.
*Die Neigung der Spindel (Option nur für F 205 verfügbar) an der hinteren Maschinenseite ermöglicht den Einsatz des Vorschubsystems auch mit geneigter Spindel.*

Tenoning kit available on request.
*Zapfenschneid-Set lieferbar auf Anfrage.*



| Technical data | *Technische Eigenschaften* | F 200 | F 205 |
|---|---|---|---|
| Max. spindle working height | *Frässpindelnutzlänge* | 125 mm | 125 mm |
| Available spindle moulder shaft diameter | *Frässpindeldurchmesser* | 30 - 32 - 35 - 40 – 50 mm<br>¾"* - 1" - 1 ¼" | 30 - 32 - 40 – 50 mm<br>¾" - 1" - 1 ¼" |
| Tilting spindle moulder (optional) | *Schwenkbare Frässpindel (Option)* | - | 90 ÷ 45° |
| Spindle moulder rotation speed (50 Hz) RPM | *Frässpindeldrehzahl (50 Hz) UpM* | 3500 - 6000 - 8000 - 10000 | 3500 - 6000 - 8000 - 10000 |
| Max. diameter of tool lowered under table at 90° | *Maximaler Werkzeugdurchmesser versenkbar unter dem Tisch bei 90°* | 240 x 85 mm | 240 x 85 mm |
| Motor power at 50/60 Hz (HP) (S6) | *Motorleistung bei 50/60 Hz (S6)* | 5 kW (6,6)/ 6 kW (8 HP) | 5 kW (6,6)/ 6 kW (8 HP |
| Suction hoods diameter | *Absaugstutzendurchmesser* | 2 x Ø 120 mm | 2 x Ø 120 mm |

* Useful lenght 70 mm / *Nutzbare Länge 70 mm*

Dimensions / Abmessungen

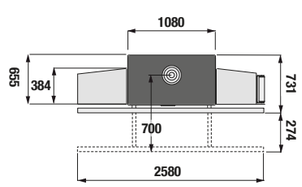


F 200
standard/*Standard*

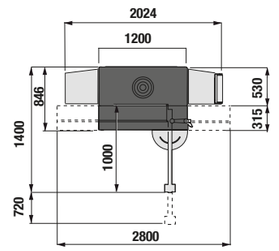


F 205
standard/*Standard*

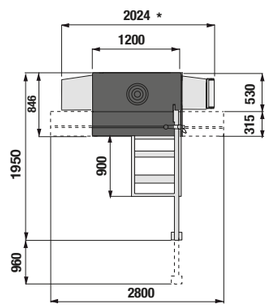


F 205
with support/*Mit Support*

* 2574 mm for F 205 P with fixed table
** 2574 mm für F 205 P mit festem Tisch*

Maximum noise levels measured according to the operating conditions established by norm UNI EN ISO 19085 -1. Acoustic pressure in process 89 dbA. Acoustic power in process 98 dbA. Even if there is a correlation between above mentioned "conventional" noise emission values and average levels of personal exposure over eight hours of operators, these last also depend on the real operating conditions, duration of exposure, acoustic conditions of the working environment and presence of further noise sources, this means the number of machines and other adjacent processes.

*Maximaler, ermittelter Geräuschpegel entsprechend der Betriebsbedingungen laut Norm UNI EN ISO 19085 -1. Akustischer Druck in Arbeit bei 89 dbA. Schalleistungspegel in Arbeit bei 98 dbA. Obwohl es eine Verbindung zwischen oben genannten "konventionellen" Geräuschpegel und den durchschnittlichen Pegel gibt, dem das Personal in 8 Stunden ausgesetzt ist, hängen diese letzteren auch von den tatsächlichen Betriebsbedingungen ab: Dauer, die man dem Geräusch ausgesetzt ist, akustische Bedingungen des Arbeitsplatzes und Anwesenheit anderer Geräuschquellen, d.h. Anzahl anderer Maschinen und Arbeitsabläufe in der Umgebung.*

# LN 2500/LN 3000

"LN" series stroke sanders

*Langbandschleifmaschinen der "LN"-Reihe*

The LN series sanders are extremely robust and versatile.
The sturdy steel frame, the ergonomically positioned control panel, the double suction hood, the large number of standard features and wide range of options available place these models at the top of their category.
*Die Bandschleifmaschinen der LN-Serie sind sehr robust und Benutzerfreundlich.*
*Das robuste Stahlgestell, der ergonomisch günstige Bedienpult, die doppelte Absaughaube, die reiche Standardausführung und die lieferbaren Optionen stellen diese Modelle an der Spitze ihrer Kategorie.*

The large diameter pulleys (ø 250 mm) allow a high sanding belt cutting speed of 18 m/sec. In this way you obtain a high surface finishing quality and less clogging of the sanding belt.
*Die groß bemessenen Umlenkrollen (ø 250 mm) ermöglichen eine hohe Bandgeschwindigkeit (18 m/sec). Es wird somit eine hohe Oberflächenbehandlungs-qualität mit geringer Schleifband-Verschmutzung erzielt.*

The heavy machine frame guarantees machining precision even with particularly heavy workloads. Powered raising of the worktable by gearbox and rack system with lateral fence to maintain the worktable perfectly parallel.
*Die schwere Struktur der Maschine gewährleistet Präzisionsbearbeitung auch bei besonders hoher Arbeitsbelastung. Die angetriebene Höhenverstellung des Tisches besteht aus einem Getriebemotor und Zahnstange mit seitlichem Anschlag, um den der Tisch immer parallel zu erhalten.*

| Technical data | *Technische Eigenschaften* | LN 2500 | LN 3000 |
|---|---|---|---|
| Worktable length | *Arbeitstischlänge* | 2500 mm | 3000 mm |
| Worktable width | *Arbeitstischbreite* | 1100 mm | 1100 mm |
| Vertical stroke | *Arbeitstischhöhenverstellung* | 580 mm | 580 mm |
| Sanding belt length | *Schleifbandlänge* | 7100 mm | 8100 mm |
| Sanding belt width | *Schleifbandbreite* | 150 mm | 150 mm |
| Gooseneck depth | *Kröpfung unter Band* | 820 mm | 820 mm |
| Gooseneck height | *Durchlass unter Band* | 180 mm | 180 mm |
| Pulley diameter | *Bandrollendurchmesser* | 250 mm | 250 mm |
| Belt speed | *Bandgeschwindigkeit* | 18 m/s | 18 m/s |
| Manual pad | *Manueller Schuh* | 150 mm | 150 mm |
| Main motor power with reverse rotation (HP) (S1) | *Bandmotorleistung mit Rechts-Linkslauf (PS) (S1)* | 3 kW (4) | 3 kW (4) |
| Raise & fall motor power (HP) (S1) | *Motorleistung Tischhub (PS) (S1)* | 0,4 kW (0,5) | 0,4 kW (0,5) |
| Suction hoods diameter | *Absaugstutzendurchmesser* | 2 x Ø 140 mm | 2 x Ø 140 mm |

Dimensions / Abmessungen

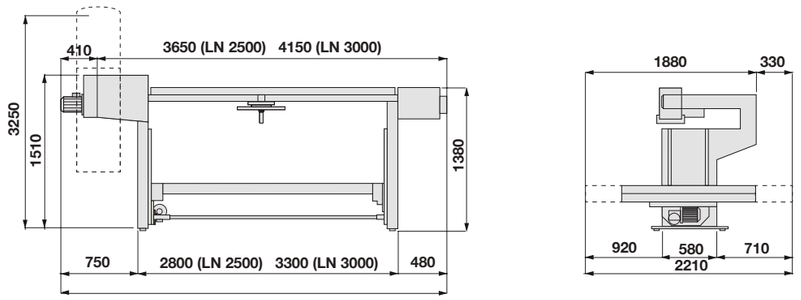


Maximum noise levels measured according to the operating conditions established by norm ISO 7960:1995. Annex R. Acoustic pressure in process 80 dbA. Acoustic power in process 86.3 dbA. Even if there is a correlation between above mentioned "conventional" noise emission values and average levels of personal exposure over eight hours of operators, these last also depend on the real operating conditions, duration of exposure, acoustic conditions of the working environment and presence of further noise sources, this means the number of machines and other adjacent processes.

*Maximaler, ermittelter Geräuschpegel entsprechend der Betriebsbedingungen laut Norm ISO 7960:1995. Annex R. Akustischer Druck in Arbeit bei 80 dbA. Schalleistungspegel in Arbeit bei 86.3 dbA. Obwohl es eine Verbindung zwischen oben genannten "konventionellen" Geräuschpegel und den durchschnittlichen Pegel gibt, dem das Personal in 8 Stunden ausgesetzt ist, hängen diese letzteren auch von den tatsächlichen Betriebsbedingungen ab: Dauer, die man dem Geräusch ausgesetzt ist, akustische Bedingungen des Arbeitsplatzes und Anwesenheit anderer Geräuschquellen, d.h. Anzahl anderer Maschinen und Arbeitsabläufe in der Umgebung.*

For technical, commercial and safety regulations reasons standard and extra accessories can change from country to country. Please refer to your nearest Casadei distributor. In this catalogue, machines are shown with options and in CE configuration. We reserve the right to modify technical specifications and configurations without prior notice, provided that such modifications do not affect safety as per CE certification.

*Die Ausrüstungen in den Standardausführungen sowie Sonderzubehör können von Land zu Land unterschiedlich sein. Bitte wenden Sie sich daher an unseren zuständigen Importeur/Händler. In diesem Katalog sind die Maschinen mit Sonderzubehör dargestellt. Die Firma behält sich das Recht vor, alle Daten und Maße ohne Vorankündigung zu ändern, ohne dabei die durch EG-Bescheinigung notwendige Sicherheit zu beeinflussen.*

# Casadei

## Italian creativity in the international history of wood working

*Italienische Kreativität in der internationalen Geschichte der Holzbearbeitung*

Casadei was founded in 1945, when the first combined machines succeeded within the market of traditional woodworking machines, giving rise to the large series production. The first Casadei production was born with the brand ""L'Artigiana"", which quickly spread on a large international scale. Casadei, thanks to constant investments in human resources and appplied technology, has achieved a global leadership in quality.

Due to a widespread and highly qualified distribution network, Casadei, together with its partner Busellato, currently enjoys great success in more than 90 countries worldwide. It offers a complete selection of products, ranging from traditional machines to sophisticated special machines such as automatic beam saws, wide belt sanders, edge banders and moulders.

*Casadei Macchine wird im Jahre 1945 gegründet, als sich die ersten Kombi-Maschinen auf dem Markt der traditionellen Maschinen für die Holzbearbeitung geltend machen. Das ist der Anfang einer großen Serienproduktion, die dank Investition in Personal und Technologie, eine anerkannte Führungsrolle erreicht hat. Die erste Casadei Produktion beginnt mit dem Markenzeichen "L'Artigiana" und hatte eine rasche Diffusion weltweit.*

*Casadei, gemeinsam mit dem Partner Busellato, ist heute in mehr als 90 Ländern und 5 Kontinenten erfolgreich vertreten. Dies dank eines hoch qualifiziertes Vertriebsnetzes und einer kompletten Produktpalette, die von traditionellen bis zu Spezialmaschinen geht wie: Plattenaufteilsägen, Schleifmaschinen, Kantenanleimmaschinen und Profilfräsmaschinen.*

# Casadei Busellato

## When teamwork wins

*Wenn Teamarbeit gewinnt*

The Teamwork Casadei Busellato was born in 2008 by integrating two historical names in the field of wood processing machines, Casadei and Busellato. The two companies, joining together, have undertaken a way of commercial synergy, organisation and production by using the complementary parts of their products.

*Das Teamwork Casadei Busellato wird im Jahre 2008 gegründet, durch die Integration zwei historischer Marken im Bereich der Holzbearbeitung, die Casadei und Busellato. Mit diese Integration haben die zwei Firmen den Weg der kaufmännischen, organisatorischen und produktiven Synergie aufgenommen, durch Ausnutzung und Ergänzung der angebotenen Produkte.*